AVIATOR LA 206 A

Arquitectural / Architectural specifications

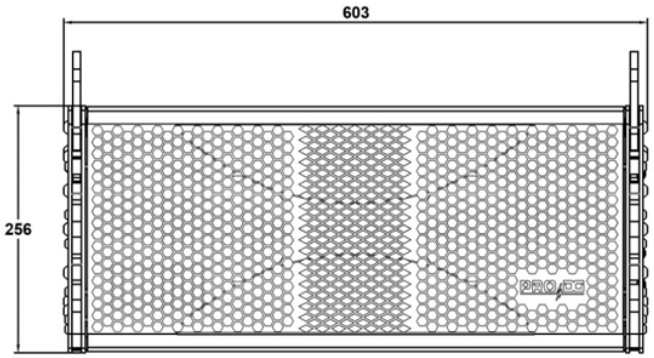

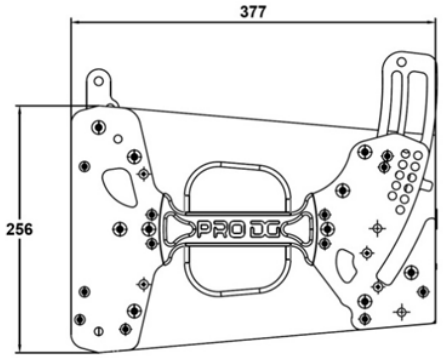

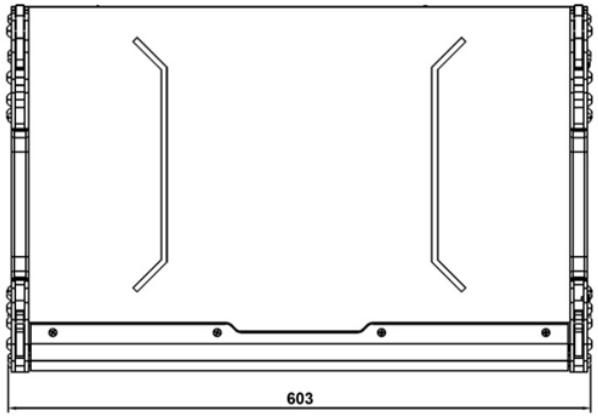

Todas las medidas expresadas en milímetros (mm).

All measurements are expressed in millimeters (mm).

La información incluida en este documento puede variarse sin aviso previo. Para estar al tanto de la última versión de este documento le recomendamos que consulte periódicamente la web de Pro DG Systems: www.prodgsystems.com

---

The information included in this document may be changed without prior notice. To stay up to date with the latest version of this document, we recommend that you periodically consult Pro DG Systems website: www.prodgsystems.com